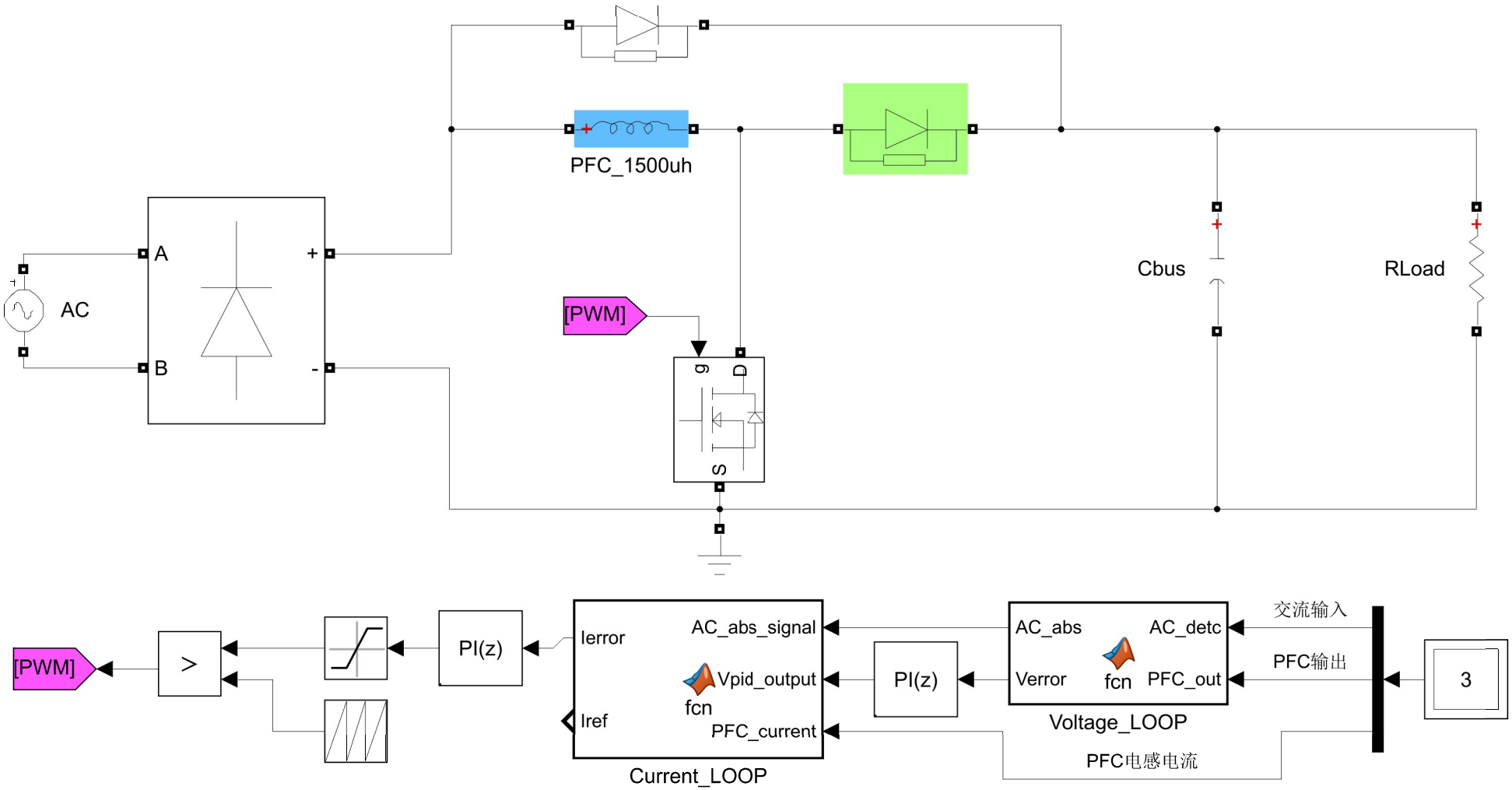

%淘宝店铺：数字电源开源社区

%作者：尖叫的变压器